PODER JUDICIAL DE LA FEDERACIÓN
SUPREMA CORTE DE JUSTICIA DE LA NACIÓN

ACTA DE VISITA AL SITIO DE OBRA Y JUNTA DE ACLARACIONES DEL CONCURSO PÚBLICO SUMARIO SCJN/CPS/DGIF-OPS/033-2016 PARA LA ADJUDICACIÓN DEL CONTRATO DE OBRA PÚBLICA EN LA MODALIDAD DE "PRECIOS UNITARIOS Y TIEMPO DETERMINADO" RELATIVO A LA "ACCESIBILIDAD A PERSONAS CON DISCAPACIDAD PARA LA CASA DE LA CULTURA JURÍDICA DE CHIHUAHUA, CHIHUAHUA"

LUGAR Y FECHA: En las instalaciones de la Casa de la Cultura Jurídica de Chihuahua, Chihuahua, ubicada en Avenida Zarco, número 2446, colonia Zarco, código postal 31020, Chihuahua, Chihuahua, siendo las 11:10 horas del 22 de agosto de 2016.

ASUNTO: Se efectúa la visita al sitio de obra y junta de aclaraciones de acuerdo a lo establecido en la convocatoria/bases del concurso referido.

ASISTENTES: **Por la Suprema Corte de Justicia de la Nación, por la Dirección General de Infraestructura Física:**

Por la Dirección de Proyectos:

Ing. Arq. José Olguín Sierra

Por la Dirección de Contratación de Obras, Mantenimiento y Servicios, área responsable del procedimiento:

Claudia Andrade Flores

CONCURSANTES:

1. Arq. Estela Ivonne López Ochoa
2. Ing. Carlos Alejandro Trujillo Márquez
3. JUCA Construcciones Civiles y Mecánicas, S.A. de C.V.

HECHOS: Acto seguido se llevó a cabo la visita al sitio de obra donde se ejecutarán los trabajos, para lo cual se efectuó un recorrido, explicando de manera general por el representante de la Unidad Técnica los conceptos generales.

Una vez terminada la visita al sitio de obra, el representante del área responsable del procedimiento dio lectura y explicó los puntos más representativos establecidos en la convocatorias/bases del concurso, así como los requisitos que deben contener las propuestas técnica y económica.

[redacted]

[redacted]

PODER JUDICIAL DE LA FEDERACIÓN
SUPREMA CORTE DE JUSTICIA DE LA NACIÓN

ACTA DE VISITA AL SITIO DE OBRA Y JUNTA DE ACLARACIONES DEL CONCURSO PÚBLICO SUMARIO SCJN/CPS/DGIF-OPS/033-2016 PARA LA ADJUDICACIÓN DEL CONTRATO DE OBRA PÚBLICA EN LA MODALIDAD DE "PRECIOS UNITARIOS Y TIEMPO DETERMINADO" RELATIVO A LA "ACCESIBILIDAD A PERSONAS CON DISCAPACIDAD PARA LA CASA DE LA CULTURA JURÍDICA DE CHIHUAHUA, CHIHUAHUA"

ACLARACIONES POR PARTE DE LA UNIDAD TÉCNICA

En el catálogo de conceptos:

Clave	Concepto	Dice	Debe Decir
I	**TRABAJOS PRELIMINARES**		
PRE.07	"...Retiro y traslado de materiales ubicado en almacén, a una distancia..."	no mayor de 15 m. dentro del inmueble, p.u.o.c.t.	no mayor de 50 m. dentro del inmueble, p.u.o.c.t.
II	**ALBAÑILERÍA**		
ALB.03	"...Forjado de escalón de concreto acabado martelinado, de 0.30x1.75 y peralte de 10 cm aproximadamente..."	0.60 M2	1.20 M2 (Se agrega un escalón al acceso del área de intendencia de 0.60 m. de ancho por 0.90 m. de largo y un peralte de 10 cm.)
ALB.06	"...Firme de concreto de 8 cm de espesor promedio..."	Se aclara: que al firme de concreto debe agregarse un refuerzo a base de malla electro soldada 6-6/10-10	
	INSTALACIÓN HIDRO-SANITARIA		
IHS.04	Lavabo, Línea básica Modelo Veracruz I Marca American Standard, en color blanco, p.u.o.c.t.	Se cancelan accesorios ya que estos se encuentran considerados n el concepto IHS.07	
IHS.05	"...Salida sanitaria para Lavabo a base de P.V.C. sanitario..."	100 mm.	50 mm.
IHS.18	"...Mingitorio ecológico Modelo CL-3003..."	Se aclara: que a este concepto se le agrega el retiro de mingitorio existente, sin recuperación y la cancelación de la salida hidráulica a raz de muro.	
		2.00 PZAS.	1.00 PZA.

[redacted]

[redacted]

ACTA DE VISITA AL SITIO DE OBRA Y JUNTA DE ACLARACIONES DEL CONCURSO PÚBLICO SUMARIO SCJN/CPS/DGIF-OPS/033-2016 PARA LA ADJUDICACIÓN DEL CONTRATO DE OBRA PÚBLICA EN LA MODALIDAD DE "PRECIOS UNITARIOS Y TIEMPO DETERMINADO" RELATIVO A LA "ACCESIBILIDAD A PERSONAS CON DISCAPACIDAD PARA LA CASA DE LA CULTURA JURÍDICA DE CHIHUAHUA, CHIHUAHUA"

IHS.20	"...Espejo en marco de aluminio de 40x60 cm..."	Se anexa detalle de fijación de espejo en marco de aluminio.
VI	**SEÑALIZACIÓN**	
SEÑ.01	"...Señalamiento con las instrucciones (QUE HACER EN SISMO E INCENDIO) para Casas de la Cultura Jurídica..."	Se anexa detalle de fijación de señalamiento.

Concepto nuevo a incluir en el catálogo de conceptos y especificación particular:

Clave	Concepto	Unidad	Cantidad
IV	**HERRERÍA Y CANCELERIA**		
HER.05	Movimiento de traslado de paso a cubierto de 5.20 x 5.40 metros con malla sombra, hecho a base de dos postes de acero de 6" y una altura de 3.40 metros, así como refuerzos de 2½". Incluye retiro y traslado a 1.20 metros de su posición existente de eje a eje, para lo cual se requiere demolición de dados existentes y sustitución por dos dados de concreto de 0.40 x 0.40 x 1.20 metros armados con 6 varillas de ½" y estribos de 3/8 @20 cms. placas de desplante de 40 x 40 cms. de ½" de espesor con 4 anclas de ¾ con soldadura E-70xx, con concreto de 250 kg/cm², maniobras y ajustes necesarios, material, mano de obra, uso y depreciación de equipo, herramienta. Retiro de material sobrante fuera de obra a tiro libre autorizado Limpieza durante y al final de los trabajos así como todo lo necesario para su perfecto funcionamiento p.u.o.c.t.	Pza.	1.00

[redacted]

[redacted]

ACTA DE VISITA AL SITIO DE OBRA Y JUNTA DE ACLARACIONES DEL CONCURSO PÚBLICO SUMARIO SCJN/CPS/DGIF-OPS/033-2016 PARA LA ADJUDICACIÓN DEL CONTRATO DE OBRA PÚBLICA EN LA MODALIDAD DE "PRECIOS UNITARIOS Y TIEMPO DETERMINADO" RELATIVO A LA "ACCESIBILIDAD A PERSONAS CON DISCAPACIDAD PARA LA CASA DE LA CULTURA JURÍDICA DE CHIHUAHUA, CHIHUAHUA"

Se les entrega a los concursantes copa de:

1. Detalle de fijación de espejo en marco de aluminio y detalle de fijación de señalamiento.

Asimismo, el representante de la unidad técnica indica que las modificaciones anteriormente vertidas, no representan sustitución o variación sustancial a los trabajos originalmente convocados.

CONCLUSIÓN: No habiendo más que asentar, se cierra la presente acta de visita al sitio de obra y junta de aclaraciones, siendo las 13:15 horas del mismo día, firmándose por los que en ella participaron.

Suprema Corte de Justicia de la Nación:

Ing. Arq. José Olguín Sierra
Representante de Proyectos, Unidad Técnica de la Dirección General de Infraestructura Física

Claudia Andrade Flores
Representante del área a responsable del procedimiento de la Dirección General de Infraestructura Física

[redacted]

[redacted]

ACTA DE VISITA AL SITIO DE OBRA Y JUNTA DE ACLARACIONES DEL CONCURSO PÚBLICO SUMARIO SCJN/CPS/DGIF-OPS/033-2016 PARA LA ADJUDICACIÓN DEL CONTRATO DE OBRA PÚBLICA EN LA MODALIDAD DE "PRECIOS UNITARIOS Y TIEMPO DETERMINADO" RELATIVO A LA "ACCESIBILIDAD A PERSONAS CON DISCAPACIDAD PARA LA CASA DE LA CULTURA JURÍDICA DE CHIHUAHUA, CHIHUAHUA"

Por los concursantes:

[redacted]

Arq. Estela Ivonne López Ochoa

[redacted]

Oscar Torres Arras
Ing. Carlos Alejandro Trujillo Márquez

[redacted]

Ing. Alfredo Salvador Ronquillo Sánchez
JUCA Construcciones Civiles y
Mecánicas, S.A. de C.V.

[redacted]

[redacted]

PODER JUDICIAL DE LA FEDERACIÓN

SUPREMA CORTE DE JUSTICIA DE LA NACIÓN

DIRECCIÓN GENERAL DE INFRAESTRUCTURA FÍSICA

DIRECCIÓN DE CONTRATACIÓN DE OBRAS, MANTENIMIENTO Y SERVICIOS

CONCURSO PÚBLICO SUMARIO SCJN/CPS/DGIF-OPS/033-2016 RELATIVO A LA "ACCESIBILIDAD A PERSONAS CON DISCAPACIDAD PARA LA CASA DE LA CULTURA JURÍDICA DE CHIHUAHUA, CHIHUAHUA"

LISTA DE ASISTENCIA

NÚM.	CONCURSANTE	NOMBRE	FIRMA	HORA
1	Persona Física Estela Ivonne López Ochoa	Estela Ivonne López Ochoa	[redacted]	10:50 a.m.
2	CARLOS ALEJANDRO TRUJILLO	OSCAR TORRES ARRAS		10:52 a.m
3	JUCA Construcciones Civiles y Mecánicas	Ing. Alfredo Salvador Ronquillo Sánchez		11:00 am

DIRECCIÓN GENERAL DE INFRAESTRUCTURA FÍSICA. Documento en versión pública, en la cual se testa información clasificada como CONFIDENCIAL. Con fundamento en los artículos 100, 106, 107, 111 y 116 primer párrafo de la ***Ley General de Transparencia y Acceso a la Información Pública***; 97, 98, 104, 108, y 118 de la ***Ley Federal de Transparencia y Acceso a la Información Pública***; 3, fracción IX de la ***Ley General de Protección de Datos Personales en Posesión de Sujetos Obligados***; 45 del ***Acuerdo General de la Comisión para la Transparencia, Acceso a la Información Pública gubernamental y Protección de Datos Personales de la Suprema Corte de Justicia de la Nación***; así como lo referido en las clasificaciones de información CT-CUM/A-66-2017 y CT-CUM/A-23-2018.

NOTA: *ESTA HOJA FORMA PARTE DEL ACTA DE VISITA AL SITIO DE OBRA Y JUNTA DE ACLARACIONES RELATIVO AL CONCURSO PÚBLICO SUMARIO SCJN/CPS/DGIF-OPS/033-2016 RELATIVO A LA* ***"ACCESIBILIDAD A PERSONAS CON DISCAPACIDAD PARA LA CASA DE LA CULTURA JURÍDICA DE CHIHUAHUA, CHIHUAHUA"***

[redacted] [redacted]

22/SEPTIEMBRE/2016

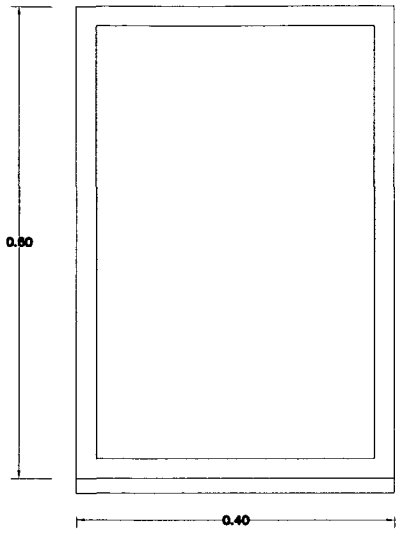

DETALLE DE ESPEJO
EN MARCO DE ALUMINIO DE 40X60CM.

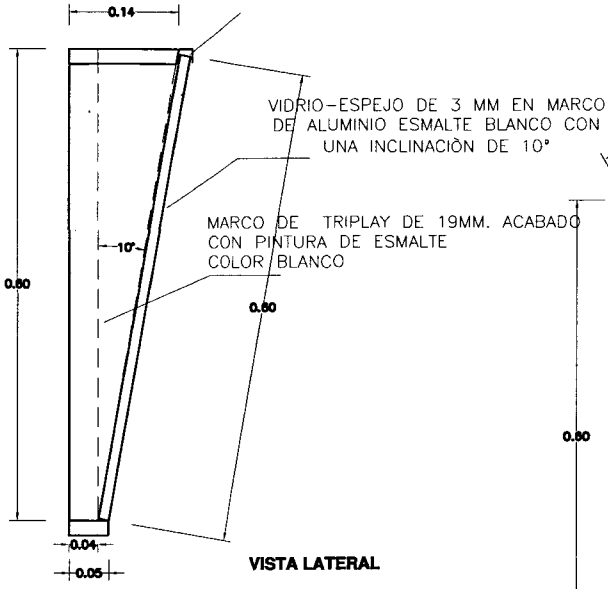

VISTA LATERAL

VISTA LATERAL

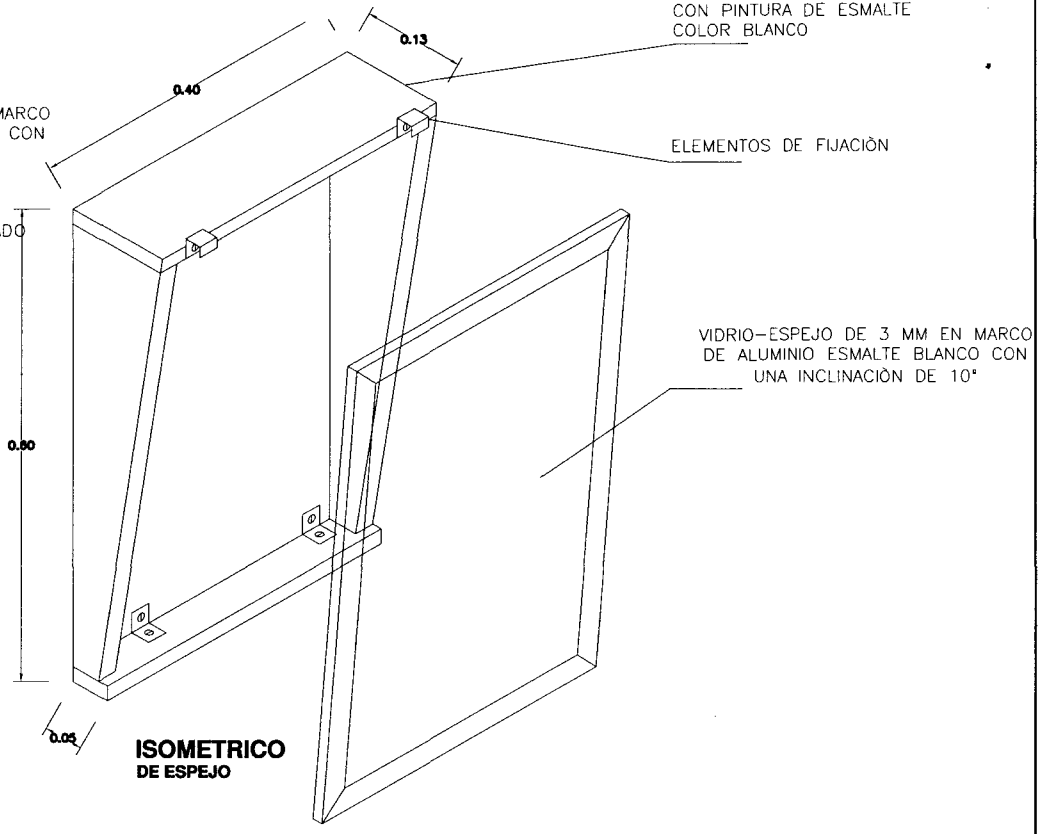

ISOMETRICO
DE ESPEJO

ISOMETRICO
DE ESPEJO

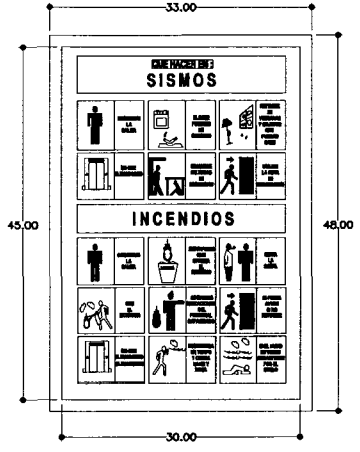

DETALLE DE SEÑALIZACION
QUE HACER EN SISMO E INCENDIO

LETRERO DE SEÑALIZACION ELABORADO EN PLACA ESTIRENO 45x30CM. CALIBRE 40, LETRAS Y FIGURAS FOTOLUMINISCENTES

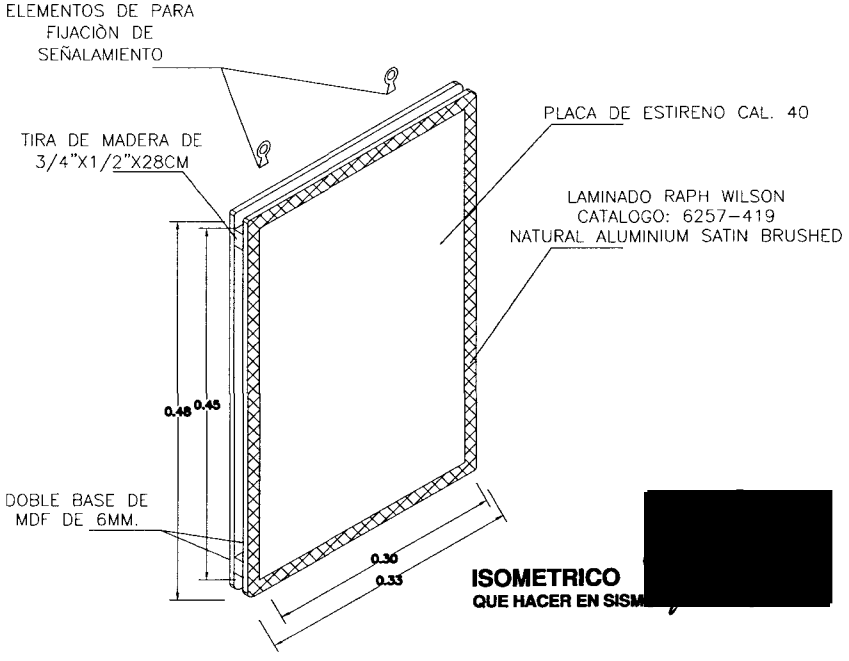

ISOMETRICO
QUE HACER EN SISM

[redacted]

[redacted]

[redacted]